耐久性

ガタつきの少ないアーム構造体

スライドアーム部は、従来機より実績のあるクロスサポートタイプを採用。上下左右の4点支点で支えることでガタを少なくしています。さらにガタ調整も容易にでき、高い耐久性能で長期にわたり使用できるアーム構造になっています。

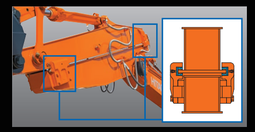

安全性

Aerial Angle®（エアリアルアングル） NEW

周囲映像をモニタで確認できます。モニタ映像は、コンソールに配置したスイッチにより周囲/右+後方/左右+後方に切り替えて表示できます。

ステーショナリモード NEW

操作開始前に機械の検知エリアに侵入した人や物などの移動体を認識し、警報ブザーと共にモニタ上に○マークを表示させ、オペレータに注意を喚起します。

〈注〉本機能は、作業前の周囲確認時に接近者（移動体）を目立たせて、オペレータの周囲確認を補助する機能です。なお、機械操作中は、検知機能を停止しています。本機能は、あらゆる条件で移動体を検知するものではございません。システムに頼った操作を行わないでください。ご使用の前に、必ず「取扱説明書」をよく読み、正しくお使いください。

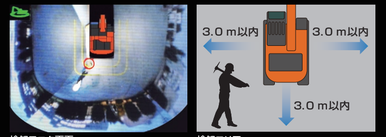

検知モニタ画面　検知エリア

※写真は、夜間時にオプションのLED周囲照明を点灯して撮影しました。

操作レバー自動ロック NEW

キースイッチを「ON」の位置にした状態で、操作レバーまたは走行ペダルを作動状態のままロックレバーを解除すると、ブザーとともにモニタに警告が表示され、車体の動作を停止させることで意図しない誤操作を抑止します。

シートベルトリマインダ NEW

シートベルト未装着の場合、ロックレバーを解除すると、警告灯が点滅しブザーにより注意喚起します。

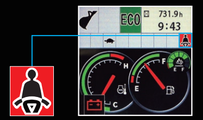

増量カウンタウエイト

カウンタウエイトを増量させ、車体の安定性を高めています。

メンテナンス性

ConSite OIL
Consolidated Solution for Construction Sites

予防保全と機械寿命の延長へ

世界初*・オイル監視センサによる24時間・監視ソリューション**

〈日立建機のオイル監視センサ〉（ZX225USRLC-6のみ対応）

油圧システムの血液ともいえるオイル。
エンジンおよび油圧機器に装着したオイル監視センサで稼働中の機械のオイル状態を監視。
オイルの異常を検知することで、予防保全と機械寿命の延長に貢献します。

*2018年4月現在、油圧ショベルに関するオイル監視ソリューションについて。当社調べ
**エンジンおよび油圧機器のオイル状態を、24時間（稼働時のみ）データ収集し、定期的に配信するシステム

●本機は根切り、上下水道工事、法面整形、積込み作業などの軽掘削作業で使用できます。
　一般掘削作業には使用できません。
●カタログに記載した内容は、予告なく変更することがあります。機械の色および内装色は撮影、印刷インキの関係で実際の色とは異なって見えることがあります。
●掲載写真は、オプション品を含んでいます。また、販売仕様と一部異なる場合があります。
●機体質量3トン以上のバケットを装着した建設機械の運転には「車両系建設機械(整地・運搬・積込み用・掘削用)運転技能講習修了証」の取得が必要です。
●ML クレーンの運転には小型移動式クレーン運転技能講習の修了資格が必要となります。
●ZAXI S_Jは、日立建機(株)の登録商標です。

日立建機株式会社
東京都台東区東上野2-16-1　〒110-0015
営業本部　☎（03）5826-8150
www.hitachicm.com/global/jp

日立建機日本株式会社
埼玉県草加市弁天5-33-25　〒340-0004
販売本部　☎（048）935-2111
japan.hitachi-kenki.co.jp

お近くの販売店および教習所を検索できます。

正しい操作と、周囲への思いやりは、安全作業の第一歩です。
ご使用の前に、必ず『取扱説明書』をよく読み、正しくお使いください。

お問い合わせは、お近くの日立建機販売店へ

KA-JA328　20.02 (KA/KA,FT3)

ZAXIS-6 シリーズ

HITACHI

Reliable solutions

スライドアーム仕様機（上下型）

APPLICATION & ATTACHMENT

写真は、ZX135US-6 MLクレーン（オプション）装着機です。

ZAXIS135US/ZAXIS225USRLC

	ZX135US-6	ZX225USRLC-6
型式	ZX135US-6	ZX225USRLC-6
エンジン定格出力	74.9 kW (102 PS)	122 kW (166 PS)
運転質量	15,100 kg	25,700 kg
標準バケット容量 新 JIS	0.36 m³	0.51 m³
最大掘削半径	10,450 mm	12,450 mm

多目的に活躍できる

スライドアーム仕様機

Sliding Arm

奥の写真は、ZX225USRLC-6です。
手前写真は、ZX135US-6 MLクレーン(オプション)装着機です。

作業性

長いスライドストローク

長いスライドストロークを活かして、深場掘削。短く格納させて、ダンプ積みといった作業に適しています。作業スペースが限られる現場で、より深く広範囲に使える万能機です。

USB充電ポート(2A出力)

NEW

スマートフォンやタブレット端末への給電に対応するために、キャブ内にUSB充電ポート(2A出力)を用意しました。

LED作業灯 NEW

長寿命で省エネ性能に優れるLEDライトを標準化しました。さらに、作業灯スイッチをON時にエンジンスイッチをOFFにすると、約30秒間ライトが点灯しつづけ夜間の降車シーンをサポートします。

車体右前

ブーム

MLクレーン(オプション)

法律で定める構造と安全装置を装備し、JCA 規格(日本クレーン協会)に合致した小型移動式クローラクレーンです。

最大つり上げ能力: 2.9 t
(作業半径 3.6 m 以下: ZX135US-6)
(作業半径 4.9 m 以下: ZX225USRLC-6)

重要
MLクレーンは、スライドアーム最縮小位置でのみ使用できます。

便利なML クレーン フック機構 (ワンタッチブラケット)

簡単にフックの格納取り出しができます。

フックの格納
フックを押し付ける。
フックをブラケットに押し付ける。

フックの取出し
フックを手前に引き出す。
レバーを押す。
レバーを押しながら、フックを手前に引き出す。

写真はZX135US-6です。

ZX135US-6

■作業範囲図

単位:mm

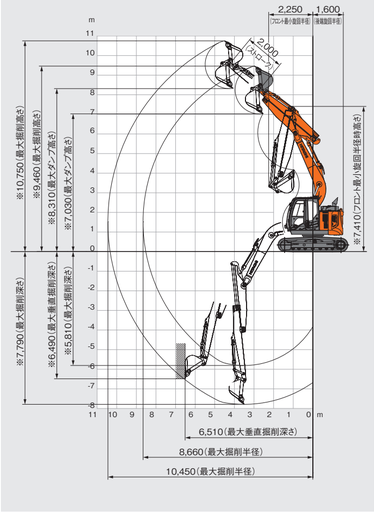

■寸法

単位:mm

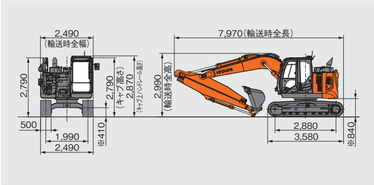

〈注〉※印はシューラグ高さ含みません。

ZX225USRLC-6

■作業範囲図

単位:mm

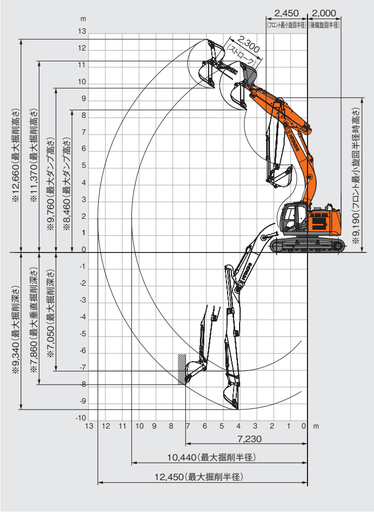

■寸法

単位:mm

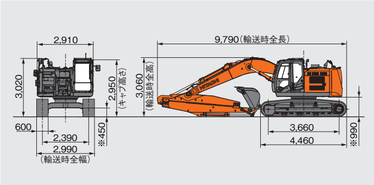

■仕様

型式		ZX135US-6	ZX225USRLC-6
運転質量	kg	15,100	25,700
標準バケット容量 新 JIS	m^3	0.36	0.51
標準シュー幅	mm	500 グローサシュー	600 グローサシュー
性能			
接地圧	kPa(kgf/cm²)	48 (0.49)	53 (0.54)
旋回速度	min^{-1}(rpm)	13.7 (13.7)	11.8 (11.8)
走行速度 高 / 低	km/h	5.5 / 3.3	5.5 / 3.5
登坂能力	%(度)	70 (35)	70 (35)
最大掘削力 新 JIS			
バケット通常時	kN(kgf)	99 (10,100)	139 (14,200)
アーム(最縮)通常時/アーム(最伸)通常時	kN(kgf)	60 (6,100) / 40 (4,100)	92 (9,400) / 61 (6,300)
エンジン			
名称		いすゞ AR-4JJ1X	いすゞ AR-4HK1X
形式		水冷式 4 気筒直接噴射式 電子制御式	水冷式 4 気筒直接噴射式 電子制御式
定格出力 ネット	kW/min^{-1}(PS/rpm)	74.9 / 2,000 (102 / 2,000)	122 / 2,000 (166 / 2,000)
総行程容積	L(cc)	2.999 (2,999)	5.193 (5,193)
油圧装置			
油圧ポンプ形式		可変容量形ピストン式 ×2、歯車式 ×1	可変容量形ピストン式 ×3、歯車式 ×1
主リリーフ弁セット圧	MPa(kgf/cm²)	34.3 (350)	34.3 (350)
旋回油圧モータ形式		定容量形ピストン式 ×1	定容量形ピストン式 ×1
走行油圧モータ形式		可変容量形ピストン式 ×2	可変容量形ピストン式 ×2
油類の容量			
燃料タンク容量(軽油)	L	220	380
作動油量(交換油量)	L	155 (60)	240 (130)
エンジンオイル容量	L	17	23
尿素タンク容量	L	13	16
排出ガス規制届出情報			
特定特殊自動車の車名および型式		日立 DASA	日立 DFCA
特定原動機の名称および型式		いすゞ 4JJ1XDRA	いすゞ 4HK1XDRA

本機は、広範囲の作業を可能にした深掘り、積込み作業などの軽掘削作業で使用できます。
パワーディギングは使用しないでください。

■主要装備品

◎:標準装備 ●:オプション ー:設定無し

		ZX135US-6	ZX225USRLC-6
フロント	スライドアーム	◎	◎
	ML クレーン	●	●
	バケット	0.36 m^3 / ◎	0.51 m^3 / ◎
上部旋回体	増量カウンタウェイト	◎	◎
キャブ・室内装置	外気導入式加圧式フルオートエアコン (ホット & クールボックス付き)	◎	◎
	操作レバー自動ロック	◎	◎
	シートベルトリマインダ	◎	◎
	USB 充電ポート (2A 出力)	◎	◎
下部走行体	グローサシュー 500 mm / 600 mm / 700 mm	◎ / ● / ー	ー / ◎ / ●
安全装置	Aerial Angle® (ステーショナリーモード付き)	◎	◎
	旋回警報装置	●	●
	走行警報装置	●	●
その他	セレクタバルブ式マルチレバー (4way)	●	●
	キャブ上作業灯 (2 個)	◎	◎
	LED 作業灯 (ブーム左側 / 車体右側)	◎	◎
	ConSite OIL	ー	◎