ZAXIS 75UR 超小旋回機

HITACHI

ZAXIS ALL ROUND CHALLENGE arc

ZAXIS 75 UR

未来力 超小旋回機。待望のデビュー。

側溝掘時の作業効率アップ！搭載。

Flexible Boom
フレキシブル ブーム

『オフセットしても深く掘りたい』というお客様の期待に応えるべく開発されたブームです。土留めした側溝を掘削する現場などで威力を発揮。オフセットしても深掘りが可能ですので、効率良く作業でき、工期短縮が図れます。

稼げる！
日立 e ショベル
超小旋回機

狭い現場の作業性を高める
車幅内旋回機

稼げるショベル　高性能マシン

●車幅内旋回　●オフセット時の深掘り性能アップ：Flexible Boom　●旋回力24%アップ（対EX75UR-5）
●走行力11%アップ（対EX75UR-5）：走行速度5.0km/h　●フロント速度アップ　●優れた安定性
●燃料タンクの大型化

ランニングコスト低減　構造物の強度アップ

●バケット側板溶接部の耐久性アップ：フラットボトムバケット　●アルミ製ラジエータ・オイルクーラ
●バケットジョイント部の耐摩耗性アップ：WC溶射　●修理しやすい鉄製カバー類

メンテナンスコスト30%低減（当社4,000時間までの推定値）　整備時間＆コスト削減

●バケット回りの給脂間隔延長（500時間ごと）　●ワンサイドメンテナンス

トータルライフコスト低減　IT（インフォメーション・テクノロジー）性能

●ZAXIS NET　●ZAXISバリューパック：契約サービス（機械管理・定期点検・特定自主検査・油脂類交換など）

気持ち良く作業　快適な居住空間

●外気導入マニュアルエアコンを標準装備　●AM/FMラジオを標準装備　●低振動・低騒音キャブ

※本カタログの掲載写真は、カタログ撮影用の姿勢です。実作業で機械を離れる場合は、必ずフロントアタッチメントを接地させるなど、安全に心掛けてください。

生産性向上・工期短縮

パワフル－スピーディー高効率

オフセット時でも深掘りが可能な「フレキシブルブーム（Flexible Boom）」を採用

従来機では届かなかった深さも克服。側溝の深掘りが要求される現場で、効率良く作業ができます。

ZAXIS75URとEX75UR-5の比較／左最大オフセット(1100mm)で、地上より上に出た土留め用部材とブームとの干渉を考慮した場合。

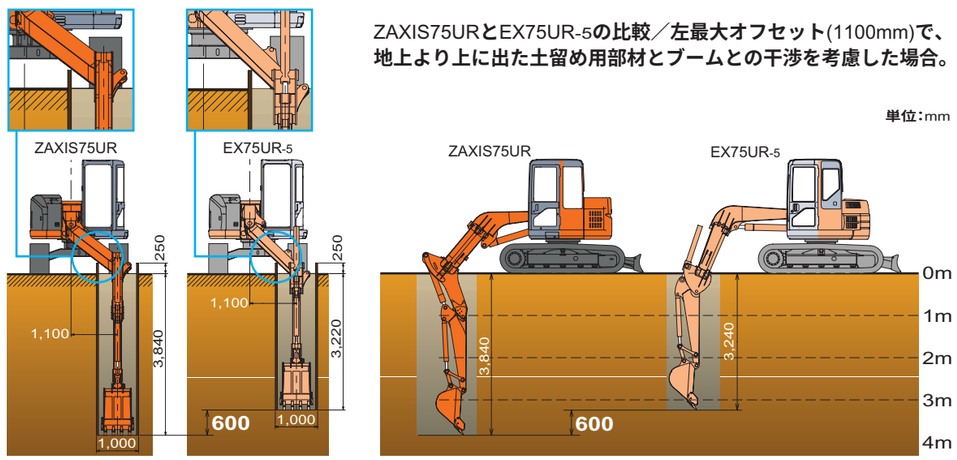

さらに作業性を高める。オートマルチーノシステム

■干渉防止機構：バケットがキャブの干渉領域にはいった場合、フロントを止めることなくスムーズにキャブを回避できるオートマルチーノシステムを継承。スムーズ&スピーディに最小旋回姿勢にでき、狭い現場内での積込み作業に威力を発揮。作業効率を高めます。

■新範囲制限システム（オプション）：
掘削深さ、フロント高さ、左オフセット量を制限する装置で、掘り過ぎや電線・壁などの障害物との接触を防げます。

新範囲制限システム用モニタ（オプション）

力強い旋回力

従来から採用している旋回独立回路に加え、旋回力を大幅にアップ。旋回押し付け掘削、傾斜地での作業が効率良く行えます。

頼れる走行性能

新型自動2速モータ採用。スピーディでパワフルな走行を実現しました。

走行力11%アップ 対EX75UR-5

走行速度 4.5km/h EX75UR-5 ▶ **5.0km/h**

スピーディなフロント

旋回独立3ポンプシステムを採用。アーム単独動作や水平引き作業では、第3ポンプからの油を合流させ、フロントスピードをアップします。

水平引きスピード10%アップ 対EX75UR-5

優れた安定性と大きなリフト力

ZAXIS70LCの大型足回りを採用。

リフト力 前後方向：4%アップ・横方向：10%アップ 対EX75UR-5

燃料タンク容量を大幅にアップ

8h/日稼働で、約2日稼働できる容量です。

89L EX75UR-5 ▶ **120L**

耐久性、メンテナンス性の向上・環境、安全性能

より強く、さらに簡単に―低コストの実現

※写真は点検時、カバーを開けた状態です。
運転時は必ずカバーを閉じてください。

ランニングコスト 低減

バケット側板溶接部の耐久性アップ

溶接部をウェアプレートで保護するフラットボトムバケットを採用。路面を傷つけにくく、作業時のならし跡もきれいです。

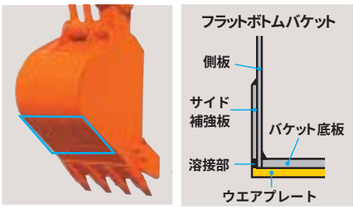

トラックリンクの寿命延長

リンクのグリース保持性を高めた、M型トラックリンクシールを採用。

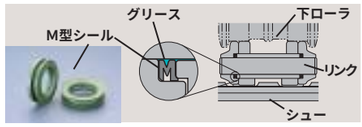

接触面の耐摩耗性をアップ

アーム先端部とバケットジョイント部に、WC（タングステン・カーバイト）を溶射し、部材表面に硬質被膜を形成。

WC溶射処理―傷なし（当社1,000時間無給脂テスト結果）

メンテナンスコスト 30% 低減
（当社4,000時間までの推定値）

バケット回りの給脂間隔を5倍に延長（対EX75UR-5）

HNブッシュやWC溶射などの採用で、給脂間隔を大幅に延長。バケット回り以外の給脂間隔は、従来通り500時間ごとです。 **バケット回り100→500時間**

※作業内容によっては、給脂間隔が変わる場合があります。

点検・整備時間を短縮、ワンサイドメンテナンス

点検しやすく、広くなったメンテナンススペース。

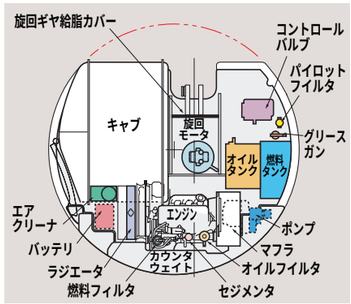

■便利なグリースガンホルダ&工具箱の設置スペース

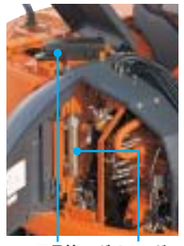

工具箱　グリースガン

工具不要のエアコンフィルタ（内外）清掃

清掃間隔 **500時間ごとに延長**

内気フィルタ　外気フィルタ

ギヤオイル不要の旋回減速機

作動油潤滑方式を採用。

手間のかかる足回りの泥落としを簡単に

片流れ型トラックフレームと大型泥落とし穴を採用。

水洗いしやすいキャブ床

防水コネクタ、防水キーシリンダを採用。防水カバーで電装品の防水性を向上。また、水洗いしやすい縁の高いフロアマットを採用しました。

清掃しやすいラジエータ回り

左右分割式防虫ネットをエアコンデンサ前に配置。

作動油フィルタ交換時間を2倍に延長（500➡1,000時間）

環境保全

■周辺環境への気配り
- ●国土交通省 排出ガス対策型建設機械（第2次基準値）指定機
- ●国土交通省 低騒音型建設機械 指定機

■リサイクルを考慮し、樹脂製部材に材料名を表示

■生分解性作動油をオプションで用意

■鉛レス電線を採用
■アルミ製ラジエータ／オイルクーラの採用

安全性能

■跳ね上げ式ロックレバー

上げ：ロック時
下げ：解除時（作業時）

■エンジン停止レバー

■キャブ右側ガード

■後方視界の向上
窓面積 約20%アップ 対EX75UR-5

■緊急脱出用ハンマ

■シートベルト

■バックミラー

■大型天窓

■CRESキャブを搭載

労働安全衛生法のヘッドガード基準をクリア。
キャブ全体の強度や剛性をいちだんと向上させ、安全性を高めました。

●オプションでキャノピ仕様も用意。

ゆとりの未来空間―快適性の追求

ML機能を搭載したモニタパネル

MLクレーン仕様機の場合、切替えスイッチによりクレーン用モニタとしても使用できます。従来機の別置きモニタによる視界のさまたげなどがなく、作業しやすくなりました。

液晶表示部
【燃料計】【水温計】を上部に表示。下部に【アワーメータ】【トリップメータ1】【トリップメータ2】の3種類の情報を表示切替えスイッチで任意に設定できます。

パワーモードスイッチ
P ： パワーモード
E ： エコノミーモード

走行モードスイッチ
： 高速 0～5.0km/h
： 低速 0～3.3km/h

オートアイドル選択スイッチ

作業灯スイッチ
1 ： キャブ下作業灯
2 ： キャブ下作業灯＆ブーム作業灯

オートマルチーノスイッチ

ワイパ・ウォッシャスイッチ
可変式間欠ワイパ
ウインドウォッシャ連動式

乗り降りが楽なフルオープンドア

広い開口部と新跳ね上げ式ロックレバーを採用。

■エンジンコントロールダイヤル

■外気導入マニュアルエアコン

■走行ペダル

■スライド窓（ドア側）

■AM/FMラジオ/
エアコン操作パネル

■バックポケット

■ドリンクホルダ

■ワンタッチ前窓ロック

稼げる日立eショベル

未来力と組む―IT性能

お客様のパソコンからアクセスし、インターネットで情報を取得。
利益向上と予防保全につながります。

山岳部での稼働に対応 衛星通信システム（オプション）

■ワイドな対応エリア

衛星

都市部での稼働に対応 携帯通信システム（オプション）

■通信コスト低減
■NTT DoCoMoのDoPaエリアで対応
■リアルタイムに最新機械情報を入手可能
■e-Guard II（e-ガード）に対応

DoPa

※DoPaとは、NTT DoCoMoのパケット通信サービスの略称です。

ガソリンスタンド

稼働機械の位置・状態を把握し、燃料の補給を効率良く手配。

情報の活用

日立建機（株）センタサーバ

日立建機（株）サービスによる予防保全で安心サポート

※ご利用になれる携帯電話は、NTT DoCoMoのiモード対応機種に限ります。
（NTT DoCoMo 503シリーズ以降の携帯電話を推奨します。）

携帯電話（iモード）で機械にアクセス

携帯電話から、エンジンの稼働状態・アワメータ・燃料残料・当日の稼働時間の情報を確認。

利益向上／最適なメンテナンス計画を無駄なくたてられます。

衛星・携帯通信システムで対応

機械情報提供サービス

機械の稼働状況をレポート

日報情報　位置情報

盗難予防システムe-Guard II（e-ガード）（オプション）

携帯通信システムのみ対応

●携帯電話により離れた所から機械のロック／解除を行う機能。
●機械の稼動エリアを設定し、設定エリア外でのエンジン始動をできなくする機能。

さまざまな作業に対応できるベースマシン。

改造作業が大幅に低減。
アディショナルポンプと各種配管および用品をオプションで用意。

MLクレーン仕様機

「つる」「掘る」。一台二役の高機能機。
※オフセットした状態でも使用できます。

法令で定める構造と安全装置を装備し、JCA規格（日本クレーン協会）に合致した小型移動式クローラクレーンです。
最大つり上げ能力：1.7t（作業半径2.9m以下）

定格総荷重曲線

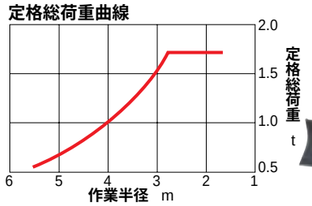

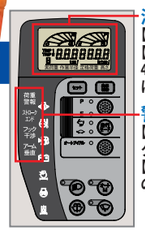

液晶表示部
【実荷重】【作業半径】【定格荷重】【高さ】の4種類の情報を任意に表示します。

警告灯表示部
【荷重警報】【ストロークエンド】【フック干渉】【アーム垂直】の4種類の警報を表示します。

荷重モード：実荷重と定格荷重を同時表示
位置モード：作業半径と作業高さを同時表示
各種安全装置を装備：
●ストロークエンド警報
●フック干渉警報
●アーム垂直警報

運転資格

●クレーン作業：
「小型移動式クレーン運転技能講習」の修了が必要です。

キャノピ仕様機（強化型キャノピ）

キャノピ天窓

ブレーカ仕様機（日立HSB25装着機）

■寸法図

単位：mm

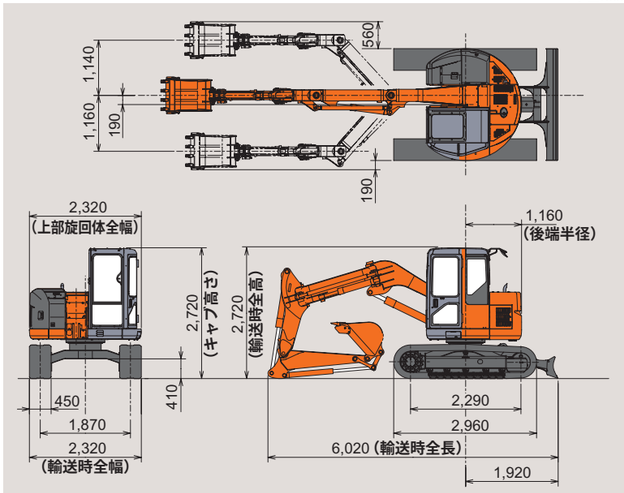

■作業範囲図

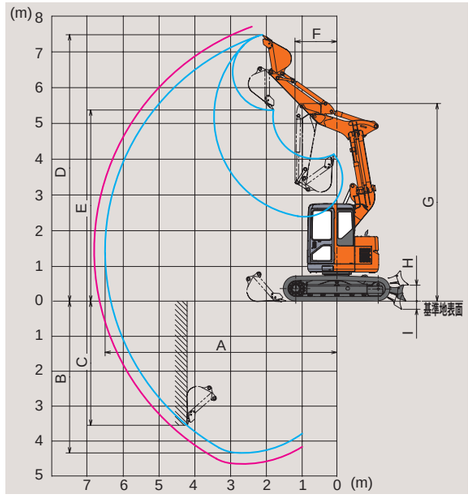

■仕　様

		ZAXIS75UR
仕　様		
運転質量	kg	8,200
機体質量	kg	6,300
標準バケット容量		
山積容量　新JIS	m^3	0.28
旧JIS	m^3	0.24
平積容量	m^3	0.21
標準シュー幅	mm	450
性　能		
接地圧	kPa（kgf/cm^2）	35（0.36）
旋回速度	min^{-1}（rpm）	11.0（11.0）
走行速度　高／低	km/h	5.0/3.3
登坂能力	度（%）	35（70）
最大掘削力		
新JIS　バケット	kN（kgf）	55（5,600）
アーム	kN（kgf）	41（4,200）
旧JIS　バケット	kN（kgf）	47（4,800）
アーム	kN（kgf）	39（4,000）
エンジン		
名称		いすゞ CC-4JG1
形式		直接噴射式
定格出力	kW/min^{-1}（PS/rpm）	40.5/2,100（55/2,100）
総行程容積（総排気量）	L（cc）	3.059（3,059）
油圧装置		
油圧ポンプ形式		可変容量形ピストン式×2　歯車式×1
主リリーフ弁セット圧	MPa（kgf/cm^2）	26.0（265）　走行.4（320）
旋回油圧モータ形式		定容量形ピストン式×1
走行油圧モータ形式		可変容量形ピストン式×2
駐車ブレーキ形式（旋回・走行）		機械式
油類の容量		
燃料タンク容量	L	120
作動油タンク容量	L	全量99／（タンク基準レベル51）
エンジンオイル交換量	L	12

〈注〉●単位は、国際単位系（SI）による表示です。（　）内は、従来の単位表示を参考値として併記しました。
●バケット容量と最大掘削力は新JISと旧JISを併記しました。

■作業範囲

単位：mm

	ZAXIS75UR 標準アーム 1.75m		
	左最大オフセット時	オフセット0時	右最大オフセット時
A 最大掘削半径	5,930	6,440	5,940
B 最大掘削深さ	3,820	4,220	3,830
C 最大垂直掘削深さ	3,110	3,450	3,120
D 最大掘削高さ	6,890	7,400	6,900
E 最大ダンプ高さ	4,790	5,310	4,810
F フロント最小旋回半径	—	1,200	—
G フロント最小旋回半径時高さ	4,980	5,490	4,990
H ブレード最大上昇量	450		
I ブレード最大下降量	230		

	ZAXIS75UR ロングアーム 2.03m		
	左最大オフセット時	オフセット0時	右最大オフセット時
A 最大掘削半径	6,230	6,740	6,250
B 最大掘削深さ	4,120	4,520	4,130
C 最大垂直掘削深さ	3,490	3,850	3,500
D 最大掘削高さ	7,160	7,670	7,170
E 最大ダンプ高さ	5,060	5,570	5,070
F フロント最小旋回半径	—	1,590	—
G フロント最小旋回半径時高さ	5,010	5,520	5,030
H ブレード最大上昇量	450		
I ブレード最大下降量	230		

■各種バケット

◎：一般掘削　○：軽掘削　×：使用不可

	容量 m^3 山積 新JIS（旧JIS）	容量 m^3 平積	幅 mm サイドカッタ無し	幅 mm サイドカッタ含む	爪数 本	ZAXIS75UR 標準アーム 1.75 m	ZAXIS75UR ロングアーム 2.03 m
ホウバケット	0.13（0.12）	0.11	360	450	3	◎	◎
	0.17（0.15）	0.13	450	550	3	◎	◎
	0.19（0.17）	0.15	490	590	3	◎	◎
	0.23（0.20）	0.17	560	650	3	◎	◎
	0.28（0.24）	0.21	660	750	4	標準◎	×
ホウバケット（デカ爪）	0.23（0.20）	0.17	560	650	3	◎	○
	0.28（0.24）	0.21	660	750	4	◎	×
ホウバケット補強付き	0.28（0.24）	0.21	660	750	4	◎	×

基本装備品

油圧システム
- パワーモード(P:パワー/E:エコノミー)
- オートマルチーノシステム
- 旋回独立回路
- 新ショックレス機構
- オートアイドル
- 予備ポート(バルブ)
- 3ポンプ合流

キャブ／室内装備
- CRESキャブ
- 液体封入防振ゴム
- 外気導入マニュアルエアコン
- フロアーマット
- ルームライト
- AM-FMラジオ(2スピーカタイプ)
- ワンタッチ前窓ロック
- ドリンクホルダ
- シガーライタ
- ポリカーボネイト製天窓

安全装備
- 作業灯
- 緊急脱出用ハンマ
- エンジン停止レバー
- シートベルト
- 跳ね上げ式ロックレバー
- キャブ右側ガード
- 走行方向誤認防止マーク(トラックフレーム)
- バックミラー

フロント/下部走行体
- 0.28m³(旧JIS0.24m³)ホウバケット
- 1.75m標準アーム
- 3.75mオフセットブーム
- 新HNブッシュ
- アーム先端WC溶射
- フラットボトムバケット
- 450mmパットクローラ(分割式)
- ブレード(溶接式エッジ)

その他
- ICX(インフォメーション・コントローラ)
- アルミ製ラジエータ＆オイルクーラ
- 鉛レス電線
- 工具箱
- 工具一式
- グリースガン
- 樹脂製部材の材料表示

オプション品(ご注文の際は納期をご確認ください。)

キャブ／室内装備
- ヒータ
- キャブ前面ガード:下側ガード/上側ガード
- キャノピ
- リストレスト
- 12V電源
- キャブ上作業灯(前照灯/後照灯)

フロント
- フック付きバケット
- フック付き缶物Aリンク
- 1.75m補強アーム(部位選択)
- 2.03mロングアーム
- デカ爪バケット(0.23～0.33m³)

下部走行体
- 450mmグローサシュー
- 450mm脱着式パット
- トラックアンダカバー

アタッチメント配管
- アタッチメント基本配管(NPKブレーカ配管)*1
- HSBブレーカ
- HSBブレーカ・破砕機共用配管
- NPKブレーカ・破砕機共用配管
- EXピン

アタッチメント応用製品
- MLクレーン
- ブレード(ボルトオンカッティングエッジ)*2
- スーパーボックス型スライドアーム
- 油圧ブレーカ
- 圧砕機
- フォークグラップル
- クイックヒッチ
- クイックチェンジャー

その他
- 新範囲制限システム
- 衛星通信キット
- e-ガードⅡ
- 電子キーロック
- テンキーロック
- 旋回警報装置
- 走行警報装置
- ホースラプチャバルブ:ブーム用/アーム用
- 燃料自動エア抜き装置
- 燃料ダブルフィルタ
- 高性能フルフローフィルタ
- エアクリーナダブルエレメント
- セレクタバルブ式マルチレバー

〈注〉＊１印は、各種配管類の基本となる配管で、アタッチメントに応じて追加部品が必要です。
＊２印は、後付けはできません。

日立建機株式会社
東京都文京区後楽2-5-1〒112-8563
国内事業本部 ☎(03)3830-8040
URL : http://www.hitachi-kenki.co.jp

- カタログに記載した内容は、予告なく変更することがあります。
- 掲載写真は、販売仕様と一部異なる場合があります。
- 機械を離れるときは、必ず作業装置を接地させるなど、安全に心掛けてください。
- 機体質量3トン以上の建設機械の運転には「車両系建設機械(整地・運搬・積込み用・掘削用・解体用)運転技能講習」の技能講習修了証の取得が必要です。運転資格の詳細については、下記教習所へお問い合わせください。

資格取得のご相談は(株)日立建機教習センタの各教習所へ

教習センタ	TEL. 048-931-0121	神奈川	TEL. 042-730-6716
北海道	TEL. 0133-64-6388	愛知	TEL. 0564-43-6578
宮城	TEL. 022-364-6143	京都	TEL. 075-957-4944
埼玉	TEL. 048-931-0121	岡山	TEL. 086-464-5411
茨城	TEL. 029-828-2370	福岡	TEL. 092-963-3634

安全に関するご注意 正しい操作と、周囲への思いやりは、安全作業の第一歩です。
ご使用の前に、必ず「取扱説明書」をよく読み、正しくお使いください。

KS-420R
04.09 (HP / HP,GT3)