ZAXIS-5 シリーズ

HITACHI

Reliable solutions

屋内解体機

APPLICATION & ATTACHMENT

ZAXIS17U

■ 型式	ZX17U-5A
■ エンジン定格出力	10.6 kW（14.4 PS）
■ 機械質量	ツーピースブーム ：1,910 kg モノブーム ：1,750 kg

国土交通省
排出ガス対策型建設機械
（第3次基準）指定機

国土交通省
超低騒音型 建設機械
指定機

狭い建物内での機動性とワンクラス上の作業高さを実現

屋内解体機

■ 建物解体や内装解体作業に適した作業高さ
■ 小さなボディで建物内の移動も容易

※掲載写真はカタログ撮影用の姿勢です。実作業で機械を離れる場合は、必ずフロントアタッチメントを接地させてください。

3柱キャノピ（フロントガード付き）

防塵ネット

吸気側開口部に防塵ネットを追加しました。

走行モータホースカバー、強化アンダカバー

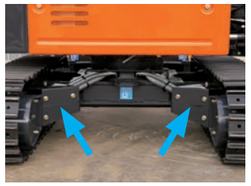

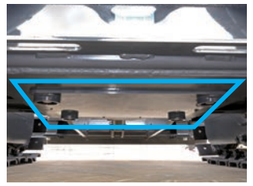

走行モータへのホースにカバーを追加、アンダカバーの板厚をアップ、締結ボルト頭ガードを追加しました。

・アンダカバー：STD 3.2 mm ➡ 6 mm

分割式ブレードシリンダホース

ブレードシリンダホースを交換しやすい位置で分割しました。ホース損傷時の交換作業が容易にできます。

1-2way セレクタバルブ切替弁（アタッチメント配管仕様に標準装備）

装着アタッチメントに合わせて、アタッチメント配管を切り替えられます。

1way（ブレーカ）
⇅
2way（グラップル）

ツーピースブーム

スイングペダル

アッパブーム操作、スイング操作

アッパーブーム／スイング切替えスイッチ

フロントホースプロテクタ

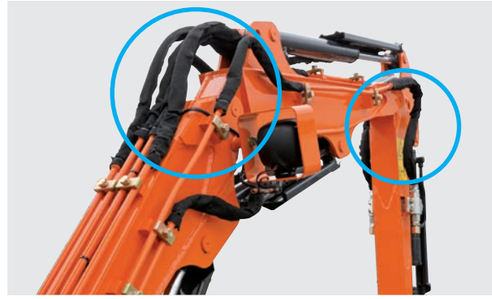

ブーム・アーム間の基本配管ホース、アームシリンダホースにホースプロテクタを追加し油飛散を防ぎます。

シリンダガード

バケット、アーム、ブームのシリンダにガードを装着しました。

アーム4 面補強、ブーム側面補強

❶ 4 面補強アームを標準装備しました。

❷ ブームの左右2 面を補強し耐久性を向上させています。（モノブーム）

■装備品一覧

◎：標準仕様（変更不可）　○：標準仕様（変更可）　●：選択仕様　—：設定無し

		モノブーム	ツーピースブーム
ブーム	1.82 m ブーム	●	—
	1.82 m ブーム 側面補強 ※	○	—
	ツーピースブーム ※	—	◎
	ブームシリンダガード	◎	◎
	アッパーブームシリンダガード ※	—	◎
アーム	0.93 m アーム 4 面補強	◎	◎
	1.13 m アーム 4 面補強（注1）	●	—
	アームシリンダガード ※	◎	◎
バケット	バケットレス	○	○
	0.019 m^3 フラットボトム（幅 300 mm）	●	●
	0.024 m^3 フラットボトム（幅 350 mm）	●	●
	0.029 m^3 フラットボトム（幅 400 mm）	●	—
	0.034 m^3 フラットボトム（幅 450 mm）	●	—
	0.039 m^3 フラットボトム（幅 500 mm）	●	—
	底補強	●	●
	底側面補強	●	●
	フック付き	●	●
	バケットシリンダガード ※	◎	◎
A リンク	標準 A リンク	○	○
	フック付き缶物 A リンク	●	●
配管	アタッチメント配管	◎	◎
	1-2way セレクタバルブ切替弁	◎	◎
下部走行体	ゴムクローラ	●	●
	鉄クローラ	○	○
	後付けパッド	●	●
	ブレード	◎	◎
	走行モータホースカバー ※	◎	◎
	強化型トラックアンダカバー ※	◎	◎
	分割式ブレードシリンダホース ※	◎	◎

		モノブーム	ツーピースブーム
カウンタウエイト	標準カウンタウエイト（120 kg）	○	—
	増量カウンタウエイト（240 kg）	●	◎
キャノピ	2柱キャノピ（TOPS/ROPS/OPG非対応、シートベルト非装備）	●	●
	3柱キャノピ（ROPS/OPG対応、シートベルト付き）	●	●
	3柱キャノピ（ROPS/OPG対応、フロントガード付き※、シートベルト付き）	○	○
キー	H800 キー *1	●	●
	NS キー *1	○	○
	イモビライザキー（電子キー）	●	●
	テンキーロックシステム（*1 キーに対応）	●	●
レバー	JIS 操作レバー方式	○	○
	日立操作レバー方式	●	●
	セレクタバルブ式マルチレバー（4way）	●	●
運転席装備品	アームレスト	●	●
	サスペンションシート（ビニール表皮）	●	●
走行	走行速度切替えペダル	◎	◎
その他	室内予備電源（12 V）	●	●
	ダブルエアエレメント	◎	◎
	防塵ネット（RAD側ドア開口部+スカート開口部） ※	◎	◎
	走行警報装置	●	—
	フロントホースプロテクタ（アーム配管部+アタッチメント配管部） ※	◎	◎
	書類入れ用ホルダ *2	●	●
	グリースガンホルダ *2	●	●

（注 1）1.13 m アーム装着時は、増量ウエイトの装着が必須です。　※：屋内解体機特殊装備　*2 同時装着不可。

■仕様

型　式		ツーピースブーム	モノブーム
機械質量	kg	1,910	1,750
機体質量	kg	1,540	1,410
標準バケット容量　新 JIS	m^3	0.024	0.034
標準バケット幅 (サイドカッタ無し)	mm	350 (300)	450 (400)
性能			
旋回速度	min^{-1} (rpm)	9.4 (9.4)	
走行速度　高 / 低	km/h	4.2 / 2.4	
登坂能力	%(度)	47 (25)	
アタッチメント装着可能質量（可変脚　閉 / 開）	kg	100 / 180	110 / 190
エンジン			
名称		3TNV70	
形式		水冷 4 サイクル直列 3 気筒渦流室式	
定格出力　ネット (JIS D0006)	kW/min^{-1} (PS/rpm)	10.6/2,400 (14.4/2,400)	
総行程容積	L (cc)	0.854 (854)	
油圧装置			
油圧ポンプ形式		可変容量形斜板式 ×1、歯車式 ×1 歯車式 ×1 (操作用)	
主リリーフ弁セット圧	MPa (kgf/cm^2)	20.6 (210)	
旋回油圧モータ形式		内接歯車式	
走行油圧モータ形式		可変容量形斜板式	
フロント			
ブームスイング角度	度	左 70 / 右 50	
足回り			
標準シュー幅　鉄クローラ	mm	230	
接地圧	kPa (kgf/cm^2)	35 (0.36)	32 (0.33)
クローラ全幅およびブレード幅 (拡張時 / 縮小時)	mm	1,280 / 980	
油類の容量			
燃料タンク容量 (軽油)	L	20	
作動油タンク容量	L	全量 18（タンク基準レベル 14）	

〈注〉単位は、国際単位系(SI)による表示です。(　)内は、従来の単位表示を参考値として併記しました。

■寸法図

単位：mm

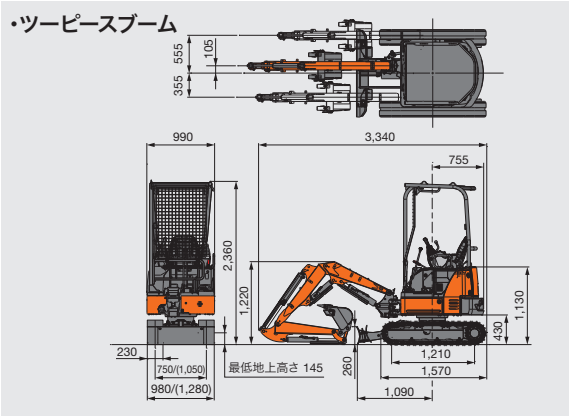

〈注〉(　　)内寸法は、クローラ、ブレード拡張時の寸法です。

単位：mm

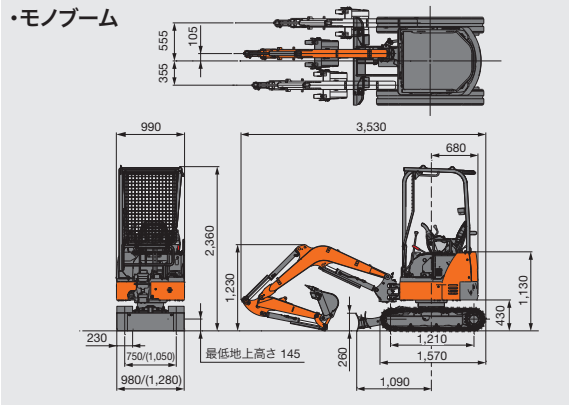

〈注〉(　　)内寸法は、クローラ、ブレード拡張時の寸法です。

■ 作業範囲図

単位：mm

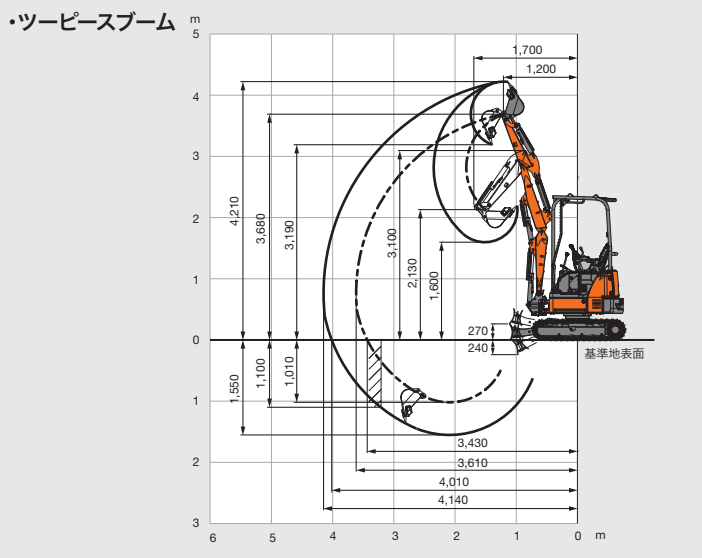

■ 作業範囲図

単位：mm

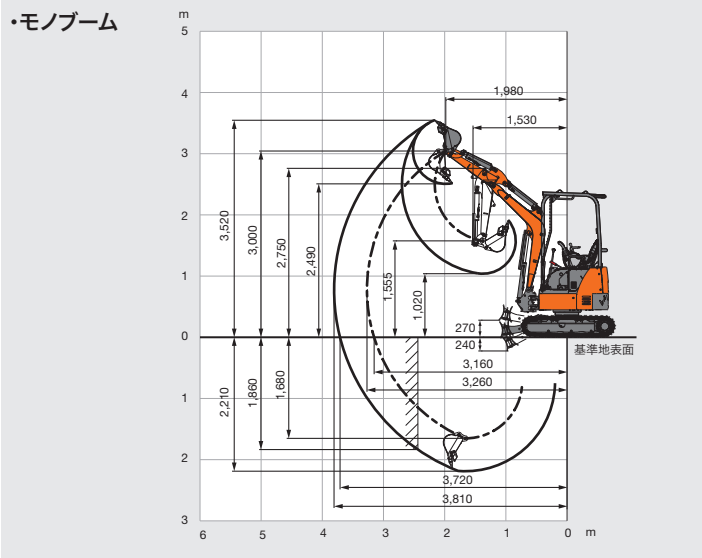

日立建機株式会社
東京都台東区東上野 2-16-1　〒 110-0015
営業本部　☎ (03)5826-8150
www.hitachicm.com/global/jp

日立建機日本株式会社
埼玉県草加市弁天 5-33-25　〒 340-0004
販売本部　☎ (048)935-2111
japan.hitachi-kenki.co.jp

●カタログに記載した内容は、予告なく変更することがあります。
●掲載写真は、オプション品を含んでいます。また、販売仕様と一部異なる場合があります。
●機体質量3トン以上の建設機械の運転には「車両系建設機械（整地・運搬・積込み用・掘削用・解体用)運転技能講習修了証」の取得が必要です。
●「ZAXIS」は、日立建機（株)の登録商標です。

正しい操作と、周囲への思いやりは、安全作業の第一歩です。
ご使用の前に、必ず「取扱説明書」をよく読み、正しくお使いください。

お問い合わせは、お近くの日立建機販売店へ

KA-JA261R　20.01 (KM / SO,FT3)